Jemix ВБН-60Н-25, Насос вибрационный, нижний забор воды, кабель 25 метров

Вибрационные насосы · Артикул ВБН-60Н-25

1. Обзор

Вибрационные насосы JEMIX серии ВБН-60Н предназначены для откачивания пресной воды из колодцев, водоемов, бассейнов и различных ёмкостей, с дальнейшим использованием воды для хозяйственных нужд.
При работе вибрационный насос не должен соприкасаться со стенками и дном.
Вибрационные насосы Jemix оборудованы термозащитой, которая выключает насос при перегреве обмоток, при длительной работе в тяжелых условиях, при недостаточном охлаждении, вследствие работы без воды или работы с теплой водой. При срабатывании термозащиты (перегрев электродвигателя) нужно отключить насос от электропитания, устранить причину срабатывания термозащиты и убедиться что соблюдены условия работы.

Основные данные

Диаметр выходного отверстия, мм	18
Максимальная мощность, Вт	250
Максимальный напор, м	60
Максимальная производительность, м3/ч	1,08
Максимальная производительность, л/мин	18
Максимальное погружение под зеркало воды, м	3
Гарантия, мес	12

2. Гидравлические характеристики

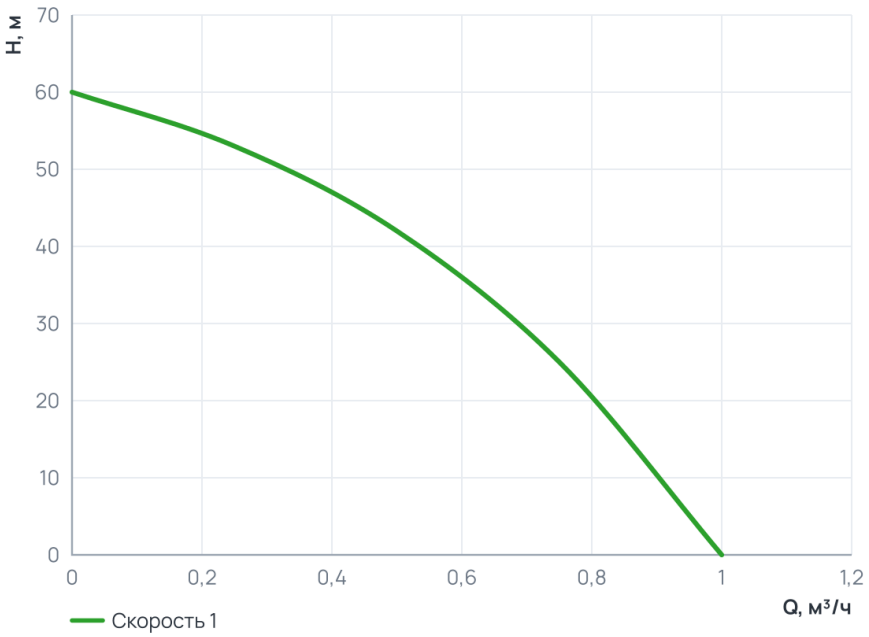

Рабочий диапазон

Подача Q	0 ... 1 м³/ч
Напор H	0 ... 60 м

3. Технические данные

Общие сведения

Забор воды	нижний	Гарантия, мес	12

Гидравлические данные

Номинальный напор, м	40	Максимальный напор, м	60
Максимальная производительность, м3/ч	1,08	Максимальная производительность, л/мин	18

Перекачиваемая среда

Максимальная температура перекачиваемой жидкости, °C	+2...+35

Монтаж и присоединение

Вес, кг	4,18	Длина, мм	285
Диаметр, мм	95	Длина электрокабеля, м	25
Диаметр выходного отверстия, мм	18	Максимальное погружение под зеркало воды, м	3

Электродвигатель

Параметры электросети	220/50	Максимальная мощность, Вт	250

4. Габаритные размеры

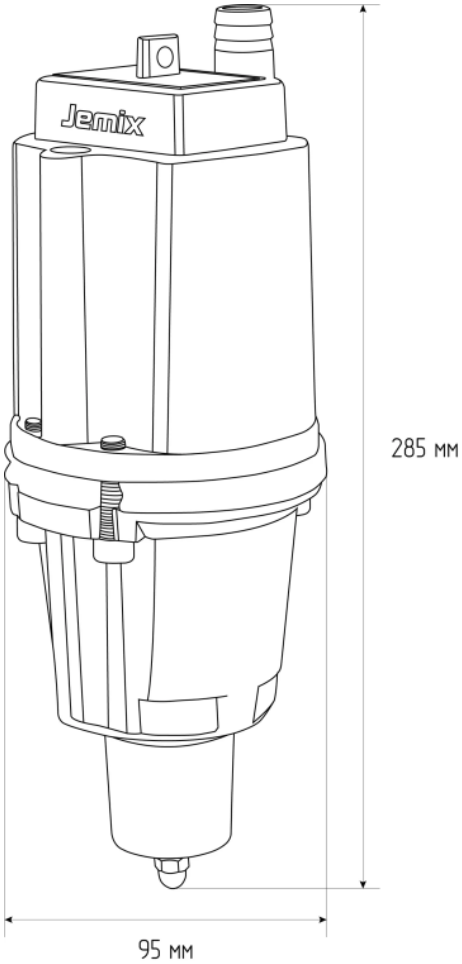

5. Данные для заказа

Наименование	ВБН-60Н-25, Насос вибрационный, нижний забор воды, кабель 25 метров
Артикул	ВБН-60Н-25
Производитель (марка)	Jemix
Вид оборудования	Вибрационные насосы
Вес, кг	4,18
Гарантия, мес	12

6. Документация

Инструкции и паспорта

- Инструкция

Документы прилагаются к товару — в карточке товара и в архиве документов для тендера.